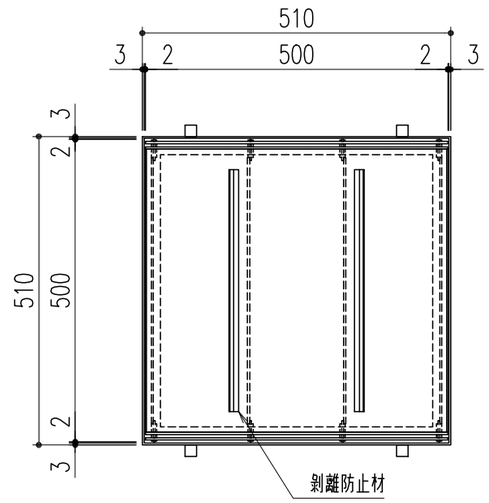


平面詳細図 S=1／10

仕　様

ステンレス製カラー舗装用排水ピット
STML−P−450
材質；SUS304
表面処理；酸洗い仕上
ステンレス製受枠
ST−1−50M(L−53x30x3)
材質；SUS304
；アンカー−SPCC（黒染め）
クッション材
材質；ゴム

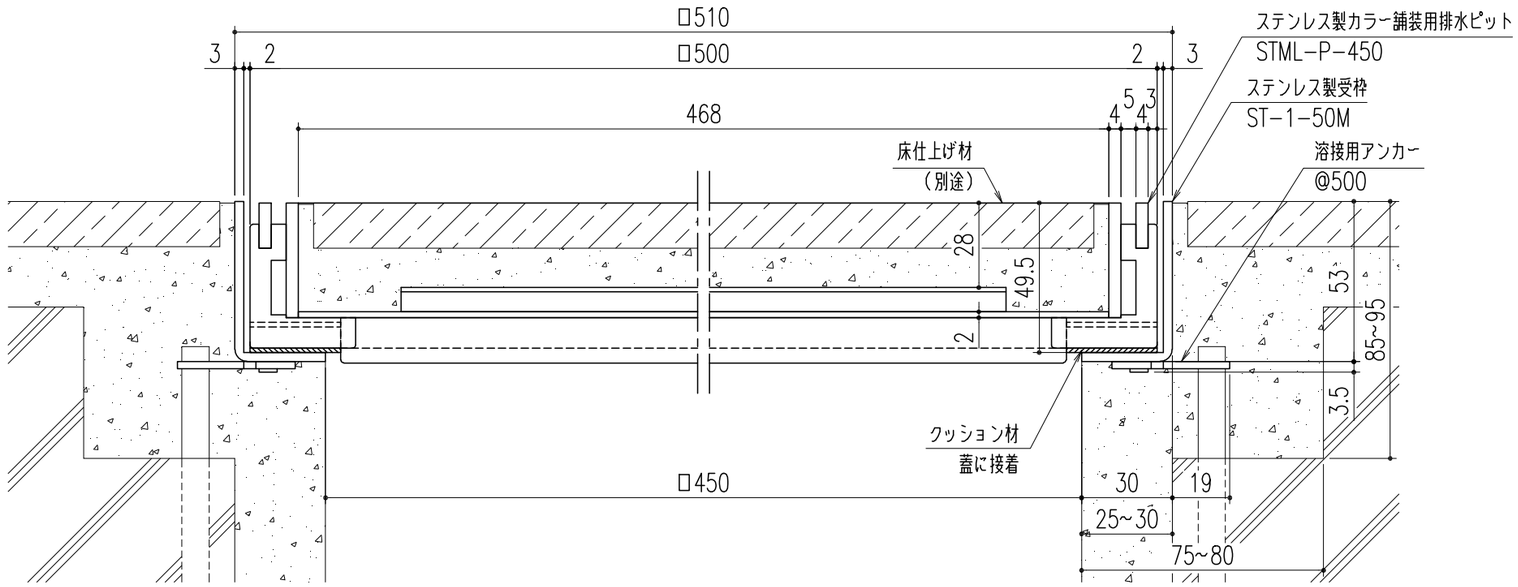


断面詳細図 S=1／2

| 6.8 | 9800 |
|---|---|
| 計算質量（kg／枚） | 開口面積（mm²） |

| | | | | | 第三角法 | | 担当 | 年月日 | 尺度 | 名称 | ステンレス製カラー舗装用排水ピット 桝蓋（歩道用） | 図番 | DZ62180111 |
|---|---|---|---|---|---|---|---|---|---|---|---|---|---|
| △ | | | | | | 製図 | 黒田 | '26.6.12 | 1/10 | | | | |
| △ | | | | | | 検図 | 黒田 | 〃 | | 品名 | STML−P−450 ／ ST−1−50M | 株式会社 中部コーポレーション | |
| △ | | | | | | 承認 | 近藤 | 〃 | (A3) | | | | |
| 記号 | 変更内容・理由 | 年月日 | 担当 | 承認 | | | | | | | | | |

特記事項・・・指示なき製作基準は製品規格による。